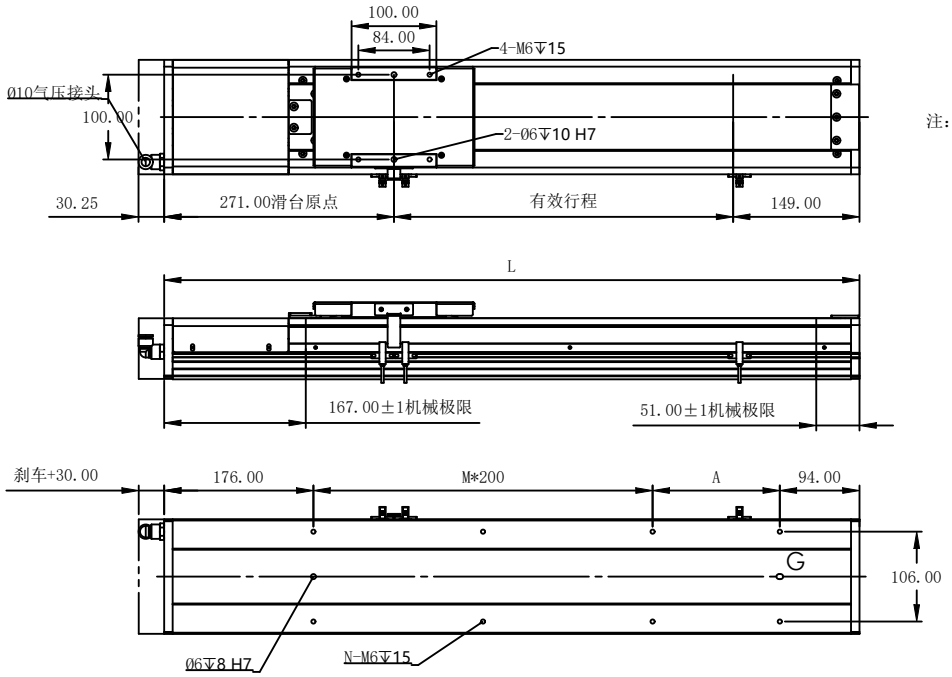

注：1.本公司具有变更规格权益，恕不另行通知
2.当行程超过1000时，会产生丝杆偏摆，此时请将速度降低。

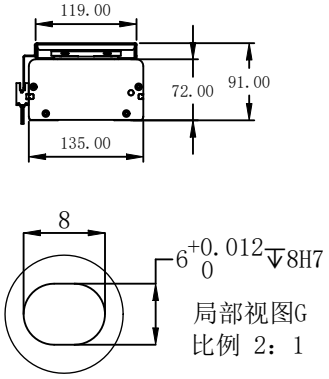

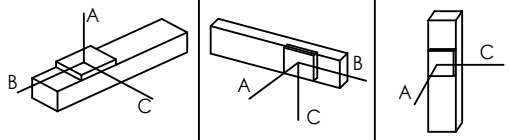

水平安装　墙面安装　垂直安装

负载（kg）				
力臂及方向（mm）	A___ B___ C___			
安装方式	水平☐ 墙面☐ 垂直☐			
位置重复定位精度	C7转造（±0.01）☐			
	C5研磨（±0.005）☐			
丝杆外径(mm)	Ø16			
丝杠导程(mm)	05	10	20	32
最高速度（mm/s）	250	500	1000	1600
最大可搬重量 水平使用（Kg）	110	88	40	30
最大可搬重量 垂直使用（Kg）	33	22	10	8
标准行程（mm）	50-1050mm/50pitch			
马达品牌	P:松下☐ A:三协☐ T:台达☐ M:三菱☐			
	Y:安川☐ H:禾川、汇川☐			
功率	伺服：200W 伺服：400W			
传感器：外置 ST-303N	C1：1PCS C2：2PCS			
	C3：3PCS C5：无			
Q:配气嘴	S:定制款			
E:经济款	N:标准款			

系列	VCH135	版本	A/0
名称	全封闭式丝杆模组	頁次	／
型号			

一般公差		材質		數量/組	1
尺寸範圍	容許差	單位	MM	比例	1:10
1~4	±0.05	核准		日/月/年	
4~16	±0.07	設計		日/月/年	
16~63	±0.1	製圖		日/月/年	
63~250	±0.2				
250~1000	±0.3				
1000~1500	±0.5				

客户名称	
客户签字	

有效行程 stroke	50	100	150	200	250	300	350	400	450	500	550	600	650	700	750	800	850	900	950	1000	1050
L	470	520	570	620	670	720	770	820	870	920	970	1020	1070	1120	1170	1220	1270	1320	1370	1420	1470
A	200	50	100	150	200	50	100	150	200	50	100	150	200	50	100	150	200	50	100	150	200
M	0	1	1	1	1	2	2	2	2	3	3	3	3	4	4	4	4	5	5	5	5
N	4	6	6	6	6	8	8	8	8	10	10	10	10	12	12	12	12	14	14	14	14
重量kg	11.5	12.1	12.7	13.3	13.9	14.5	15.1	15.7	16.3	16.9	17.5	18.1	18.7	19.3	19.9	20.5	21.1	21.7	22.3	22.9	23.5
客户确认																					