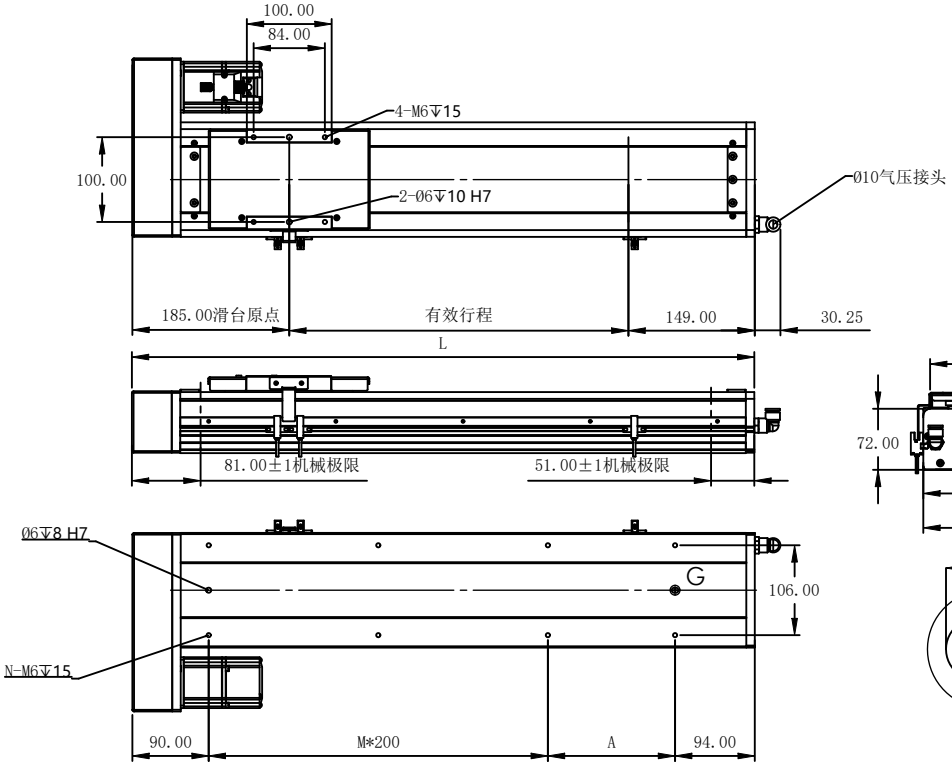

注：1.本公司具有变更规格权益，恕不另行通知
2.当行程超过1000时，会产生丝杆偏摆，此时请将速度降低。

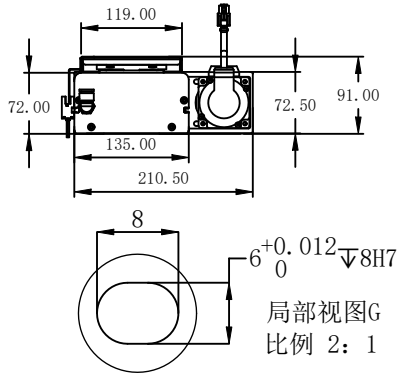

局部视图G
比例 2：1

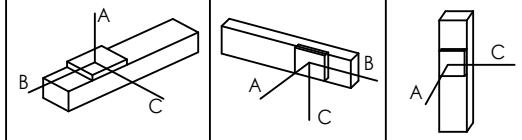

水平安装　墙面安装　垂直安装

负载（kg）				
力臂及方向（mm）	A___ B___ C___			
安装方式	水平☐ 墙面☐ 垂直☐			
位置重复定位精度	C7转造（±0.01）☐			
	C5研磨（±0.005）☐			
丝杆外径(mm)	Ø16			
丝杠导程(mm)	05	10	20	32
最高速度（mm/s）	250	500	1000	1600
最大可搬重量 水平使用（Kg）	110	88	40	30
最大可搬重量 垂直使用（Kg）	33	22	10	8
标准行程（mm）	50-1050mm/50pitch			
马达品牌	P:松下☐ A:三协☐ T:台达☐ M:三菱☐			
	Y:安川☐ H:禾川、汇川☐			
功率	伺服：200W 伺服：400W			
传感器：外置 ST-303N	C1：1PCS C2：2PCS			
	C3：3PCS C5：无			
Q:配气嘴	S:定制款			
E:经济款	N:标准款			

系列	VCH135	版本	A/0
名称	全封闭式丝杆模组	頁次	／
型号			

一般公差	
尺寸範圍	容許差
1~4	±0.05
4~16	±0.07
16~63	±0.1
63~250	±0.2
250~1000	±0.3
1000~1500	±0.5

材質		數量/組	1
單位	MM	比例	1:10
核准		日/月/年	
設計		日/月/年	
製圖		日/月/年	
客户名称			
客户签字			

有效行程 stroke	50	100	150	200	250	300	350	400	450	500	550	600	650	700	750	800	850	900	950	1000	1050
L	384	434	484	534	584	634	684	734	784	834	884	934	984	1034	1084	1134	1184	1234	1284	1334	1384
A	200	50	100	150	200	50	100	150	200	50	100	150	200	50	100	150	200	50	100	150	200
M	0	1	1	1	1	2	2	2	2	3	3	3	3	4	4	4	4	5	5	5	5
N	4	6	6	6	6	8	8	8	8	10	10	10	10	12	12	12	12	14	14	14	14
重量kg	10.9	11.52	12.14	12.76	13.38	14	14.62	15.24	15.86	16.48	17.1	17.72	18.34	18.96	19.58	20.2	20.82	21.44	22.06	22.68	23.3
客户确认																					