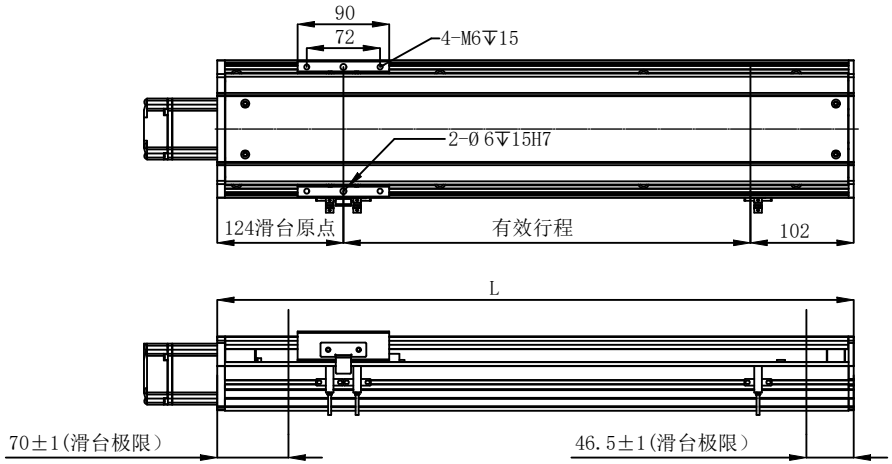

注：1.本公司具有变更规格权益，恕不另行通知
2.当行程超过1000时，会产生丝杆偏摆，此时请将速度降低。

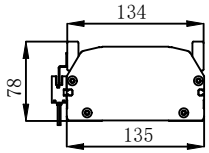

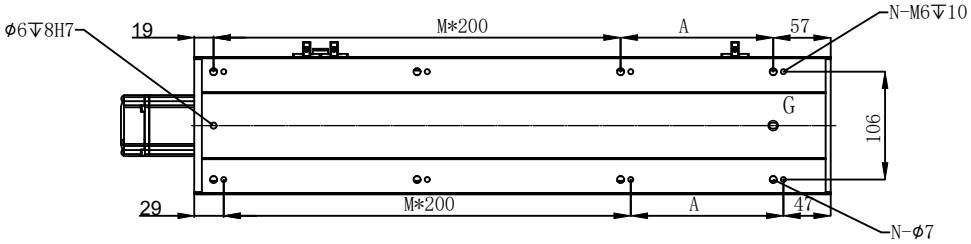

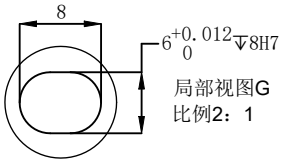

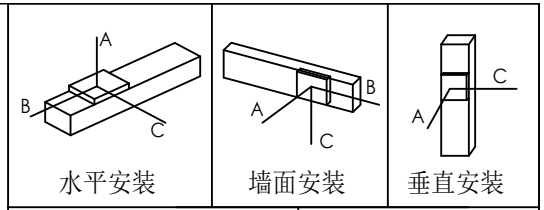

负载（kg）				
力臂及方向（mm）	A__ B__ C__			
安装方式	水平☐ 墙面☐ 垂直☐			
位置重复定位精度	C7转造（±0.01）☐			
	C5研磨（±0.005）☐			
丝杆外径(mm)	Ø16			
丝杠导程(mm)	05	10	20	32
最高速度（mm/s）	250	500	1000	1600
最大可搬重量 水平使用（Kg）	70	47	24	13
最大可搬重量 垂直使用（Kg）	17	12	6	-
标准行程（mm）	50-1050mm/50pitch			
马达品牌	P:松下☐ A:三协☐ T:台达☐ M:三菱☐			
	Y:安川☐ H:禾川、汇川☐			
功率	伺服：200W 伺服：400W			
传感器：外置 ST-303N	C1：1PCS C2：2PCS			
	C3：3PCS C5：无			
S:定制款	N:标准款			
E:经济款				

系列	VTH130		A/0
名称	半封闭式丝杆模组	頁次	/
型号			

一般公差		材質		數量/組	1
尺寸範圍	容許差	單位	MM	比例	1:10
1~4	±0.05	核准		日/月/年	
4~16	±0.07	設計		日/月/年	
16~63	±0.1	製圖		日/月/年	
63~250	±0.2				
250~1000	±0.3				
1000~1500	±0.5				

客户名称	
客户签字	

有效行程 stroke	50	100	150	200	250	300	350	400	450	500	550	600	650	700	750	800	850	900	950	1000	1050
L	275.5	325.5	375.5	425.5	475.5	525.5	575.5	625.5	675.5	725.5	775.5	825.5	875.5	925.5	975.5	1025.5	1075.5	1125.5	1175.5	1225.5	1275.5
A	200	50	100	150	200	50	100	150	200	50	100	150	200	50	100	150	200	50	100	150	200
M	0	1	1	1	1	2	2	2	2	3	3	3	3	4	4	4	4	5	5	5	5
N	4	6	6	6	6	8	8	8	8	10	10	10	10	12	12	12	12	14	14	14	14
重量kg	7.4	7.96	8.52	9.08	9.64	10.2	10.76	11.32	11.88	12.44	13	13.56	14.12	14.68	15.24	15.8	16.36	16.92	17.48	18.04	18.6
客户确认																					